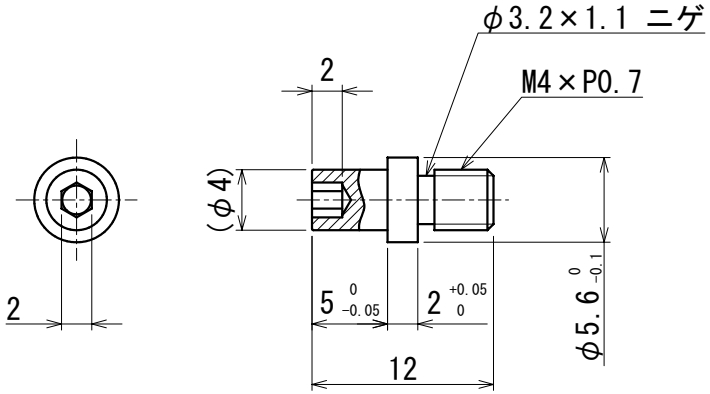

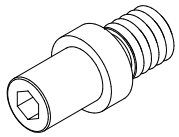

材質：SUS303

φ4軸タイプ