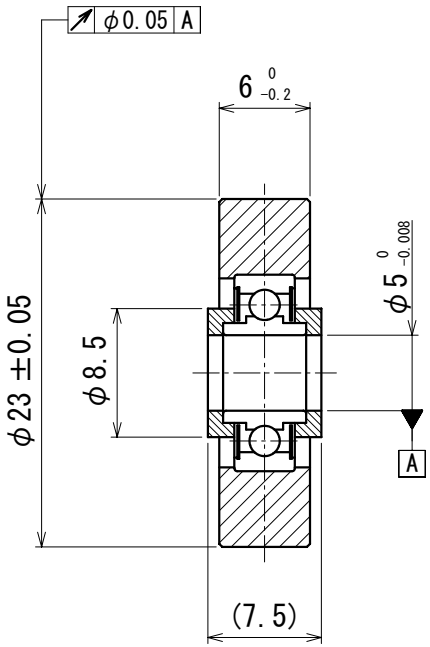

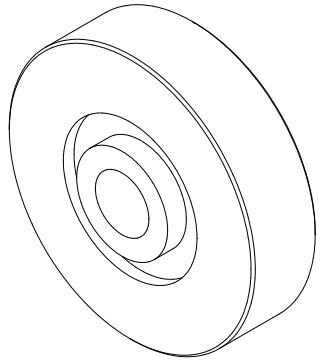

23HFD501